Programat® P510

Unité d’injection

français

Cher client,

Nous vous remercions d’avoir fait l’acquisition du Programat P510. Les instructions ci-après vous permettront de simplifier au maximum la configuration et la première utilisation de votre four.

Ces brèves instructions ne se substituent en aucun cas au Mode d’emploi détaillé. Par conséquent, nous vous demandons de bien vouloir lire attentivement le Mode d’emploi et d’en suivre les consignes.

Travaillez en toute simplicité avec le Programat P510.

1. Installation

Déballer les composants du four et placer l'unité sur une table adaptée. Respecter les consignes indiquées sur l'emballage extérieur. Veiller à s'assurer que la tension indiquée sur la plaque d'identification est conforme à l'alimentation locale. Dans le cas contraire, ne pas brancher le four.

A Montage de la tablette de service
Retirer les deux vis de la tablette de service (1) et la protection de transport de la caméra infrarouge

B Poser la tablette de service (2) sur la plaque supérieure (3). Veiller à ce que la tablette de service soit correctement positionnée sur la plaque supérieure.

C Fixer la tablette de service (1) à l'aide des deux vis.

D Positionnement de la table de cuisson
La table de cuisson (4) peut alors être positionnée sur son support (5).

E Montage de la tête du four
Le plus simple est de monter la tête du four lorsque l'arrière du four se trouve face à l'utilisateur. Soulever des deux mains la tête du four, tel qu'indiqué sur l'image, et la positionner sur le support.

F Monter la tête du four tel qu'illustré sur l'image jusqu'à ce qu'elle se trouve en place et qu'un clic se fasse entendre. Veiller à ce que la table de cuisson et l'isolation ne soient pas endommagées pendant le montage de la tête du four.

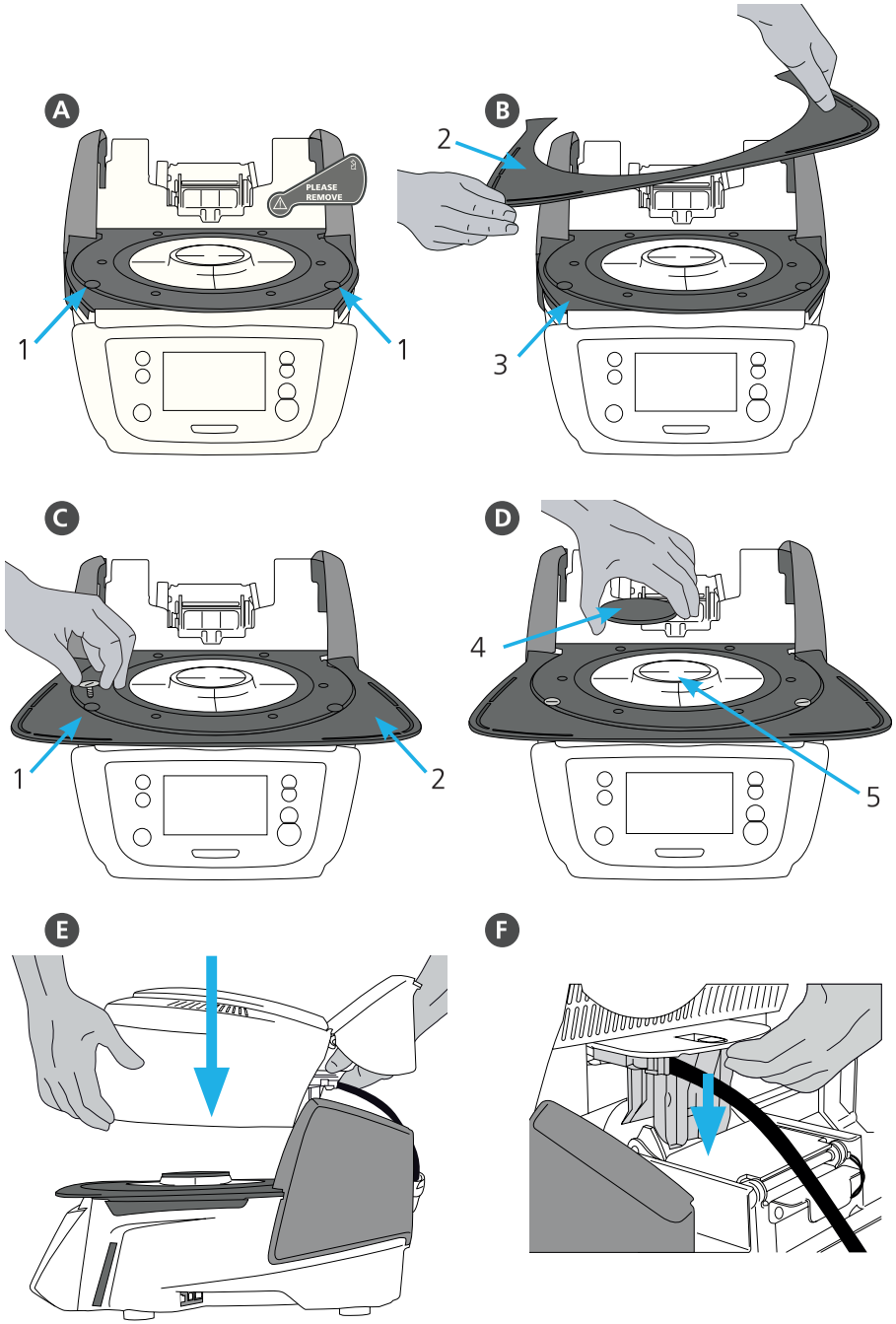

G Établir les branchements

Relier les câbles de la tête du four à la partie inférieure.
Procéder comme suit :
- Raccorder le tuyau de vide (6).
-Insérer la fiche du thermocouple (7) (veiller à bien respecter la polarité).
- Insérer la fiche de chauffe (8).

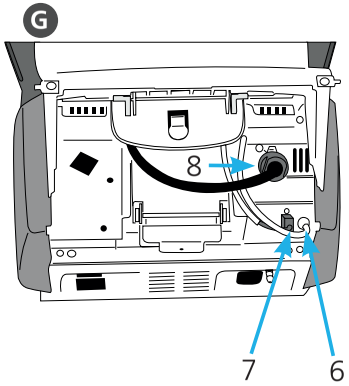

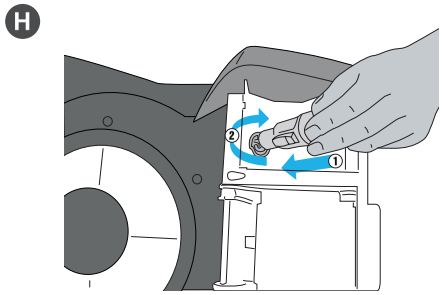

H Insérer la fiche de chauffe dans le connecteur spécifié. Sécuriser la fiche de chauffe grâce à une rotation de 45°.

I Fermeture du capot de protection

Une fois tous les câbles correctement reliés à la partie inférieure, abaisser le capot (9) de protection des branchements jusqu'à ce qu'il soit en place et qu'un clic se fasse entendre.

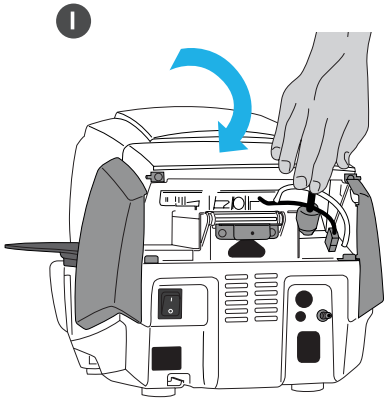

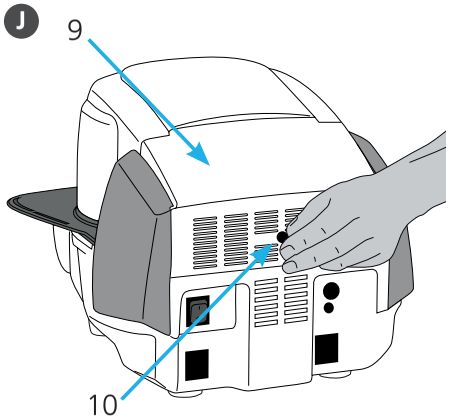

J Montage du couvercle de protection des branchements

Le couvercle de protection des branchements (10) peut alors être monté et fixé à l'aide des vis.

Le four ne peut être utilisé qu'avec le capot de protection fermé et le couvercle de protection des branchements monté !

K Établir d'autres branchements

Alimentation

Veiller à ce que la tension indiquée sur la plaque d'identification soit conforme à l'alimentation locale. Relier ensuite le cordon d'alimentation (11) à la prise correspondante du Programat (12).

Branchement de la pompe à vide

Relier la fiche de la pompe à vide (13) à la prise de la pompe (14). Nous recommandons l'utilisation exclusive de la pompe à vide VP4 d'Ivoclar Vivadent, étant donné qu'elle est spécialement adaptée à ce four. En cas d'utilisation d'une autre pompe, respecter impérativement la consommation maximale indiquée.

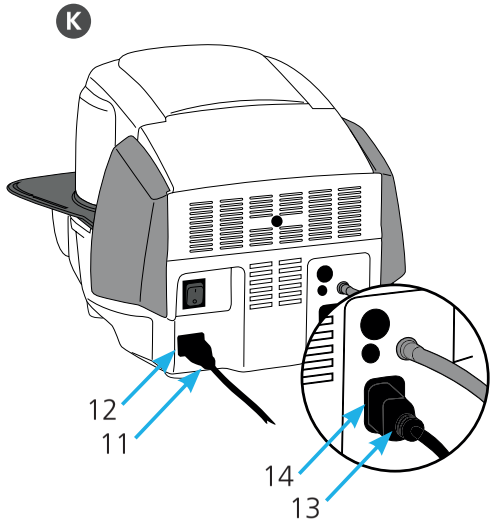

2. Interface utilisateur

Le Programat P510 est doté d'un grand écran couleur. Le clavier et l'écran tactile permettent une utilisation conviviale. Appuyer légèrement sur l'écran tactile du bout des doigts permet d'activer les boutons. Le four exécute alors la fonction demandée.

Clavier :

Accueil
Retour à l'écran d'accueil (menu principal)

Bouton Programme
1 activation : Le programme sélectionné s'affiche.
2 activations :
La sélection de programme par saisie de numéro est activée.

Bouton d'économie d'énergie
Ce bouton permet d'activer la fonction d'économie d'énergie.

Touche IRT
Cette touche permet d'afficher l'image infrarouge de l'objet pendant le processus de fermeture.

Ouverture de la tête du four

Fermeture de la tête du four

START (LED de démarrage)
Permet de lancer le programme sélectionné. La LED verte indique qu'un programme est en cours. Si le programme est interrompu (1 x STOP), la LED de démarrage clignote jusqu'à ce que le bouton START soit à nouveau activé pour reprendre le programme.

STOP
Un programme en cours peut être interrompu en appuyant sur le bouton STOP et annulé en appuyant deux fois. Le bouton STOP permet d'immobiliser la tête du four à n'importe quel moment. Les signaux sonores peuvent être désactivés au moyen du bouton STOP.

3. Fonctionnement

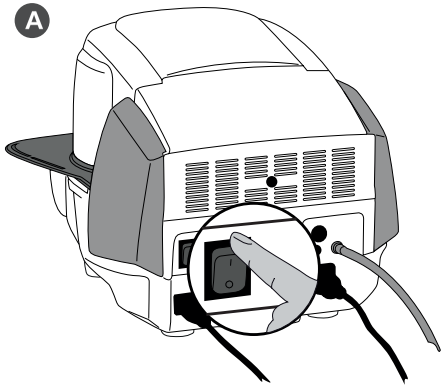

A Mise sous tension du four
Relier le cordon d'alimentation à la prise murale.
Placer l'interrupteur sur la position « I ».

Après l'autotest, l'écran d'accueil apparaît. Toutes les fonctions du Programat peuvent être sélectionnées sur cet écran. Cliquer sur le bouton d'accueil pour retourner à l'écran correspondant.

B Sélection des types de programmes
Le four comprend plusieurs types de programmes
a. Programmes pour matériaux Ivoclar Vivadent
b. 500 programmes individuellement programmables

C Sélection des groupes de programmes
Les types de programmes sont répartis en groupes de programmes.
Chaque groupe comprend 20 programmes.

D Sélection d'un programme
Sélectionner le programme désiré.

Chargement du four
Ouvrir la tête du four en appuyant sur le bouton OPEN FURNACE HEAD et placer l'objet à cuire et la table de cuisson dans le four.

> Programat Infrared Technology : veuillez lire attentivement le chapitre 6.3 du mode d'emploi avant la première utilisation du four. Respecter les instructions concernant Programmat infrared Technology !

E Démarrage d'un programme
Appuyer sur le bouton START pour démarrer le programme. La LED passe au vert. La courbe de cuisson indique la progression du programme. À la fin du programme, la tête du four s'ouvre automatiquement. Dès que l'affichage passe au vert, le four est disponible et le programme suivant peut être lancé.

4. Modification des paramètres de cuisson

Les paramètres peuvent être définis ou modifiés en deux étapes.
Exemple : Réglage de la température de maintien

A Appuyer sur le bouton [T].

B Saisir la température de maintien souhaitée et confirmer en appuyant sur le bouton vert.

La température de maintien a été modifiée avec succès. Tous les paramètres indiqués sur la courbe de cuisson peuvent être modifiés/édités selon la même procédure.

Modification des options d'un programme
Appuyer sur le bouton **[Options]** permet d'ouvrir le menu des options de programme complémentaires.
par ex. : ouverture de la protection d'écriture du programme

A Appuyer sur le bouton [Options].

B Modifier l'option souhaitée et retourner à l'aperçu du programme en appuyant sur le bouton [Fermer].

Appuyer sur les boutons **[Flèche]** permet de naviguer dans les pages d'options.

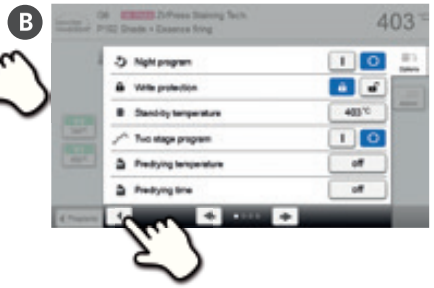

Se reporter au Mode d'emploi pour en savoir plus.